Euramco
优兰特集团

扫一扫关注公众号

美国
加利福尼亚州圣地亚哥
2746 Via Orange Way Spring Valley, CA 91978 USA
Toll free: (800) 472-6326　T: +1 (619) 670-9590
F: +1 (619) 670-7345　theteam@euramco.com

中东
阿联酋迪拜
Jebel Ali FTZ, Dubai
T: +1 (619) 670-9590 * 114　F: +1 (619) 670-7345
theteam@euramco.com

德国
卢森堡
1 Rue Edmond Reuter, 5326Contern, Luxembourg
T: +352-621377200　F: +352-26008056
theteam@euramco.com

中国
浙江省宁波市镇海区蛟川街道河周路128号）
No. 128, Hezhou Road, JiaoChuan Street, Zhenhai District, Ningbo, China 31507
邮编：315207　电话：+86-574-87979390　传真：+86-574-87979391
邮箱：saleschina@euramco.com

版本号：190802

RAMFAN®
优兰特集团旗下品牌

密闭空间及危险区域通风

关于我们	4
流量路径控制™	5
应用概况	6
认证系列	7
认证说明	8-9
防爆区域认证	10
已认证防爆资质	11
如何选择风机	12-13
防爆拓展	14-15
电驱动通风机	16-19
通风套件	20-23
文丘里管通风机	24-25
空气驱动通风机	26-27
风管	28-29
零件型号与附件	30-33
服务	34

优兰特简介

来自美国加州的优兰特集团 Euramco Group 成立于 1970 年，旗下品牌有：RAMFAN、Johstadt 优士达等品牌。最早是以 RAMFAN 品牌以涡轮风机和泵为美国海军服务。早在 1999 年优兰特产品就进入中国市场，优兰特安全设备（宁波）有限公司成立于 2007 年，它是优兰特集团在华的子公司。优兰特业务范围广泛，产品包括：消防排烟风机、危险区域通风设备及附件、密闭工业领域通风机、消防水泵、消防车载泵、救援工具、消防接口及配件等。

自优兰特集团进入中国以来，优兰特对行业的支持和客户培训深入人心。专业的服务团队一直秉承着做到最好来严格要求自己。我们将不断推出创新技术与产品为更多客户带去工作上的便利与安全！

优兰特集团全球分布：

流量路径控制 TM

所谓流体就是指任何能流动的物质，通常为液体或气体，其运动与状态可根据速度与压强来确定。自从公司成立以来，我们的团队就致力于将流体力学加入风机与水泵的研发中以使产品达到最优性能。无论是通过安装高压通道以清除热量与污染物的方式控制气体的流向，还是通过水带管道向消防车的泵体供水或者输送灭火制剂，两者的物理原理都是相同的。优兰特的工作核心就是开发更多流体运动的可能性，并将这种可能性应用于我们的产品中，从而造就产品的核心技术。我们将这一过程称为流量路径控制。

Euramco
优兰特集团

应用概略

- 行业
- 运输与海上浮式生产储油船
- 石化行业
- 化工行业
- 海上平台
- 大型储存容器
- 下水道
- 密闭空间

认证系列

通过全球认证的防爆通风设备

优兰特安全设备集团设计并制造了一系列专门针对危险环境的风扇，该系列风扇已具备 ATEX 国际防爆认证的 94/9/EC、IECEx、CE、INMETRO 以及 UL 等相关资质证明。我们的认证涵盖整体风机装置，其中包括：电机、接线盒、电源线、风扇叶片和标签。

下表所列范围及标准适用于我们的所有电气设备，目的是为了避免或尽可能减少有害气体，灰尘或蒸气环境中产生潜在火源。

该图表为 ATEX 识别编号系统数据，高光部分特别适用于优兰特针对特殊危险区域的研发制造的防爆系列风扇，该系列风扇上都有我们的 ATEX 认证标志。

ATEX 标志图解

①设备组和类别

设备组别	设备类别	保护等级	危险		使用区间
			气体 (G)	粉尘 (D)	
II - 产业	1	极高	G	-	0,1,2 区
			-	D	20,21,22 区
（非矿用）	2	高	G	-	1,2 区

②危险区域分类

区域分类		区域标准（基于频率和持续时间）
0 区	-	持续或长期存在潜在爆炸物质＞1000 时 / 年
-	20 区	
1 区	-	1000 时 / 年＞运行中可能产生潜在爆炸物质＞10 时 / 年
-	21 区	
2 区	-	正常运行中不太可能产生潜在爆炸物质，即便有也少于 10 时 / 年
-	22 区	

③防火保护类别

	防火保护类别	标志 I.D.	应用区域	安全准则
接线盒	安全增强型	增安型 (Exe)	1 区	无电弧、火花或过热表面
	无火花设备	n 型 (ExnA)	2 区	
发动机	加压封装	隔爆型 (Exd)	3 区	于封闭内部控制爆炸并灭火

④气体类别

气体类别	气体名称	
II A	丙烷	IIB 类气体包含所有 IIA 类
II B	乙烯	

⑥条件和细则

易燃材料	短暂爆炸	区域分类	94/9/EX 类型	94/9/EC 类设备	EN 60079-0 类设备	保护等级为 EPL 的 EN 60079-0 类设备
气体 / 蒸气	持续存在或频繁存在	0 区	II	1G	II	Ga
	正常运作中偶尔存在	1 区	II	2G/1G	II	Gb/Ga
	正常运行中不存在，或短暂存在	2 区	II	3G/2G/1G	II	Gc/Gb/Ga

⑤温度等级

IIB/T6 类气体包含所有气体类型

等级	T1	T2	T3	T4	T5	T6
	表面温度上限					
	450°C	300°C	200°C	135°C	100°C	85°C
II A	丙酮 硫 苯 醋酸 乙烷 乙酸乙酯 乙基氯 甲烷 甲醇 萘 苯酚 丙烷	I- 乙酸戊酯 正丁烷 正丁醇	汽油 柴油燃料 热油 正己烷	乙醛醛	-	-
II B	民用煤气 照明气体	乙烯 环氧乙烷	氢 硫化物	乙醚	-	-

认证编号：
IECEx UL 证书编号：13.0062X
CE 危险场所标识：CE0539

EC 型检验证书编号：DEMKO 09 ATEX 0926969X
防护等级：IP5

INMETRO 认证编号：UL-BR 13.0593X

认证说明

什么是 ATEX？

ATEX 是欧洲委员会制定的潜在爆炸环境用的设备及保护系统执行准则。

1.99/92/EC 指令（又称 ATEX137 或 ATEX 场所指令）是涉及改进处于潜在爆炸性危险环境的工人健康和安全保护的最低要求。该指令详文及执行方针可以从欧盟网站上获取。

2.94/9/EC 指令（又称 ATEX95 或 ATEX 设备指令）是针对欧盟各成员国在关于潜在爆炸环境及设备的保护基准。该指令详文及执行方针可以从欧盟网站上获取。

什么是易爆环境？

《2002 年危险物质和爆炸性环境条例》（DSEAR）将易爆环境定义为：在大气条件下以气体、蒸汽、喷雾或粉尘形式存在的危险物质与空气的混合物在点火燃烧后会扩散到整个未燃烧的混合物中。

大气条件通常指以下条件区间：环境温度（-20°C~40°C）和压强（0.8 帕 ~1.1 帕）。

可能存在区域：1 区

在正常操作条件下可能发生的可燃气体或蒸汽的可燃浓度。

IIB 类

分区系统定义了危险气体的类型和周边大气环境。GI 组爆炸性气体自然存在于矿井中。GII 组爆炸性气体存在于除矿山以外的大气中。GIII 组含爆炸性气体。GII 和 GIII 组气体由 A/B/C 来进一步标记危险等级，每个字母对比前一字母更具爆炸性材料。在 B 组中安全使用的设备在 A 组中也是安全的，但不可在 C 组中使用。

A 组：含有丙烷、丙酮、苯、丁烷、甲烷、汽油、己烷、油漆溶剂或具有同等危险的气体和蒸汽的空气。

B 组：含有乙烯、环氧丙烷、环氧乙烷、丁二烯、环丙烷、乙醚或具有同等危险的气体和蒸气的空气。

IIB 类相当于等级 / 分区系统的 Class I, Group C。

温度代码（T 代码）

危险气体和空气的混合物可能通过接触发热表面而被点燃。接触发热表面的气体易燃条件取决于发热面积、发热温度和气体浓度。在 ATEX 爆炸分类中，设备表面的最高可能温度显示为“T”值，其范围从 T1 到 T6 依次递减（故 T6 是最安全级别）。

T6≤85°C/185°F

火源：电源

一般有两种火源，电源和非电源。例如电源起火一般包括开关触点之间的电弧放电或印刷线路板上的故障短路。非电源起火一般包括电阻过热或非金属流体处理系统中产生的静电泄漏。

保护技术

保护技术，是指保护电源和非电源不引燃爆炸性气体的方法。这些方法是在不同国家、区域之间逐渐被定义的国际规范和标准。

隔爆“d”

隔爆“d”(Ex d) 型的保护装置。在该装置中，容器外壳被设计为可承受可燃混合物在其内部爆炸，并且外壳不会受到爆炸损坏，也不会引燃装置外的任何可燃混合气体。

加强型安全“e”

加强型安全“E”（Ex e）型保护装置，适用于电气设备，在正常使用或特定异常条件下不会产生电弧或火花。此外，设备周围还采取了其他保护措施，从而提高了对温度过高和可能出现电弧和火花的操作安全性。

欧洲危险场所认证：
ATEX- 欧洲电工标准化委员会（CENELEC）：EN 60079-1:2014
LECEX- 国际电工委员会（IEC）：IEC 60079-1 第 7.0 版
INMETRO- 巴西技术标准协会（ABNT）：ABNT NBRIEC 60079-1:2009

等效全球标准：
加拿大电气规范 CEQ:CAN/CSA-C22.2 编号：60079-1:11
日本工业标准（JIS）：JIS C 60079-1:2008 韩国标准协会（KSA）：KS C IEC 60079-1:2012
国家电气规范（NEC）：ANSI/UL 60079-1
俄罗斯国家标准（GOST）：GOST IEC 60079-1:2011 南非国家标准（SANS）：SANS 60079-1 第 5 版（2015）
国家标准化管理局（SAQ:G6 3836.2-2010）
澳大利亚 / 新西兰标准（AS/NZS）：AS/NZS 60079.1:2007
印度标准局（BIS）：BIS IS/IEC 60079-1:2007

IEC60079-10-1 标准会对潜在爆炸性气体环境的产生频率和持续时间进行评估，将这类危险区域进行以下区域划分：

爆炸性环境：在大气条件下，以气体、蒸汽、灰尘、纤维或飞屑的形式存在的可燃物质与空气的混合物被点燃后，可持续漫延。

0 区：爆炸性气体长期或频繁持续存在的区域。

1 区：正常运行中可能偶尔出现爆炸性气体环境的区域。

2 区：正常运行时不可能产生爆炸性气体环境的区域，但如果产生爆炸性气体，只会持续很短时间。

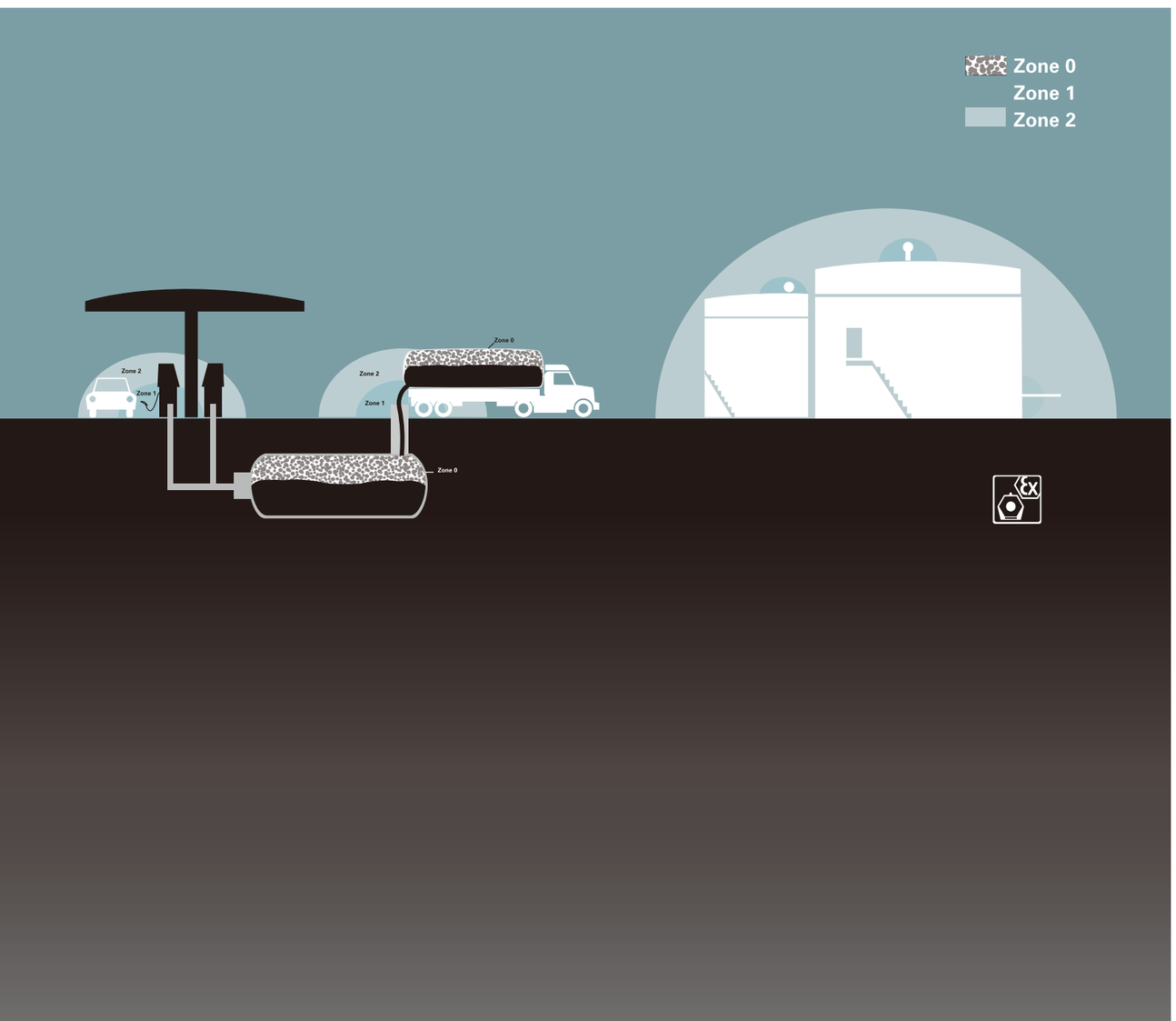

防爆认证概述

合规认证一直是我们产品开发战略的一个重要组成部分。此外，我们是最早期为危险场所气动装置提供防爆认证的先驱者。

今天，我们致力于提供全套相关认证和专业防爆通风解决方案，并在此领域独占鳌头。我们在此基础上持续创新，开发更多符合国际认证的新品，旨在为我们不同区域的客户提供更好的可持续性服务。

我们的风机目前持有 ATEX、LECEX、INMETRO 和 CE 等全套危险场所认证。虽然我们的产品符合 IEC 60079 爆炸性环境标准认证，但不同国家在法规细则的执行标准上各不相同。一些国家通过立法法案强制执行该标准，而另一些国家则以符合立法中规定的保障操作人员基本健康和安全为标准来执行。此外，还有第三类则完全依靠相关人员的自我约束进行操作，因为国际准则中几乎没有涉及强制性要素。

对制造商而言，以上种种因素造就了一个极具挑战性的全球运营环境。为了克服些障碍，我们对设备进行不断完善和改进，以求最大限度地提高用户和设施及操作环境的安全性。

注意：本目录中出现的以下标志所对应的国际组织。

认证	
LOGO	说明
	ATEX-UL 国际 DEMKO A/S 制订的欧盟危险位置认证，证书编号：0539
	针对加拿大和美国的 UL 认证部件标记
	国际电气规范•危险场所用电气设备的全球认证标准。
	INMETRO 标志：巴西的危险位置认证标志
	针对北美的危险场所 UL 认证

能量功率

气动

洁净空气
快速操作

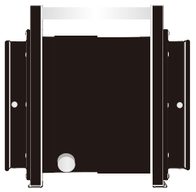

压缩空气

本质安全

气流要求

您需要一个能使工作区域高效通风的风扇。而通风性能由叶轮设计、叶轮直径和输入功率决定。我们为每一款风扇电机设计了与之配套的叶轮，甚至特制适配马达，这一切都是为了掌控产品品质以达到最优性能。我们也生产制造业内最高效、功率最大的风机叶轮。

管道气流

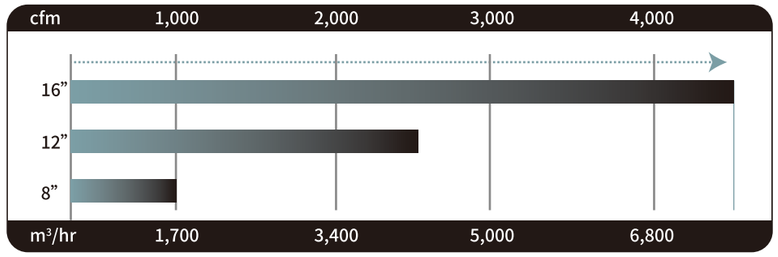

电缆长度

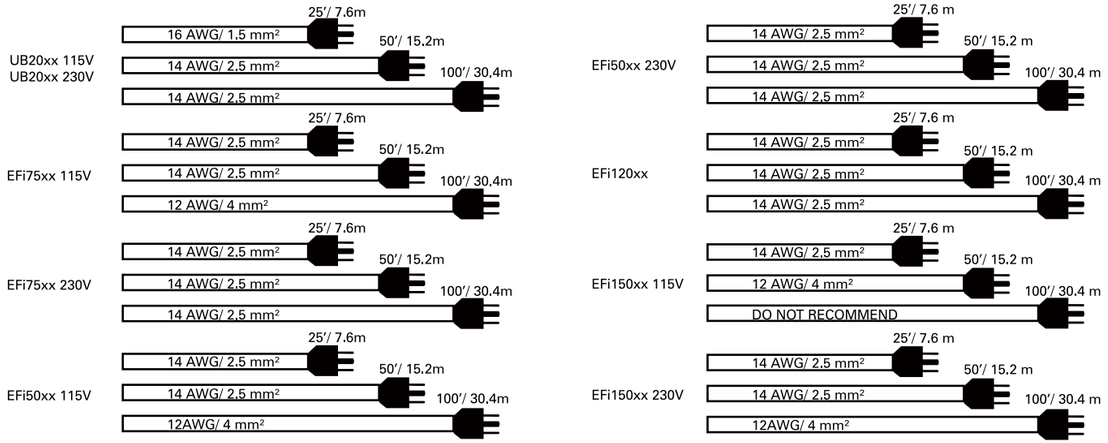

尺寸要求

风扇尺寸或输入功率与通风率成正比。然而，大型电机驱动的大型风扇也会产生重量更重占地更多的弊端。

常规尺寸：

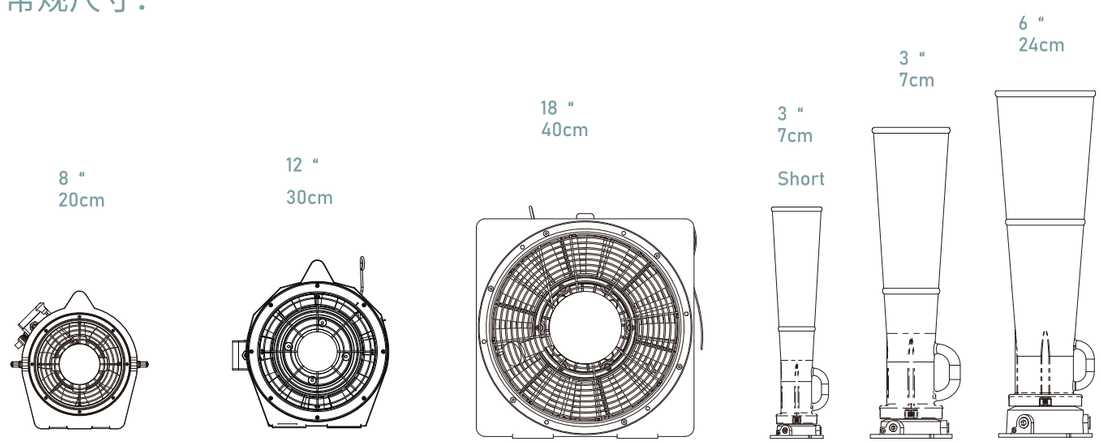

防爆延长线

世界上最坚固的电缆

来自优兰特集团的 ECX 系列电缆为承受冲击而生。高柔性 SOOW/H07RN-F 电缆具有极高的抗冲击性、抗切割性、耐磨性、耐油性，能够抵抗大部分工业化学品的侵蚀。即使在极端寒冷的天气条件下，它们的柔性护套也能使电缆布线更加高效便捷。此外，ECX 电源延长线的端口使用 IP66 连接器，该连接器由工业级聚合物制成，在恶劣环境下具有更强的耐久性。这种接口完全密封，全面防止内部电缆受潮，并且能抵抗巨浪或强水流冲击，这使得我们的产品处于极端环境中更显优势。ECX 电源延长线具有多种电缆尺寸和长度，可随时为各类设备供电。

示例	认证编号	ATEX#
ECX	1,2,21&22 区	2014/34/EU

型号	持有认证	工作温度	颜色	特征
H07RN-F	RoHS, CE,VDE, <HAR>, EN 50525-2-21	-25°C ~ +60°C (-13°F ~ 140°F)	黑	抵抗极端恶劣环境对机械运作的影响；适合户外使用；阻燃、耐寒、防水、抗油污、抗紫外线。
SOOW	RoHS, UL, CSA, MSHA, 防火等级 UL/FT4 认证 UL2225 挤压和冲击试验	-30°C to +90°C (-22°Ft○ 194°F)	黄	

标准：EN/IEC 60309-1、60309-2

ECX-25-XXX-XXX-XX-XX

延长线

防爆电源电缆系列

电缆长度	
XX	长度 (米)
01	1m
02	2m
↓	…
50	50m

电缆型号			电线规格	
XX	型号	颜色	规格	横截面
H7	H07RN-F	黑色	13AWG	2.5 mm^2
STA	SOOW	黄色	14AWG	2.08 mm^2

零件制造		
XXX	品牌	品牌
ATX	APPLETON	ATEX/IECEx/INMETRO 认证
CEA	CEAG	ATEX/IECEX 认证
STA	STAHL	ATEX/IECEX 认证

电压	
XXX	电压
110	110V
240	240V

ECX电源延长线的最大建议长度		
风机型号	米	英寸
EFi150xx(110V)	5m	16ft
EFi75xx(110V)	10m	33ft
EFi150xx(230V)	35m	115ft
UB20xx(110V/220V) Efi75xx(230V) Efi120xx(230V)	50m	164ft

电驱动通风机

防爆认证

ATEX、INMETRO 和 IECEx 认证的 Ramfan 便携式电驱动通风机能够在极端条件下安全使用。该款风机是针对易爆环境设计得产品，风机整体（包括所有部件）均已通过相关电气电路认证。该款电驱动通风机具备耐用、耐化学侵蚀、防风雨、阻燃、防静电等特征，可适用于极端危险环境。

UB20xx
8"/20 cm

EFi75xx
12"/30 cm

EFI50xx/EFi120xx/EFi150xx
16"/40 cm

型号	电缆	插头规格	认证编码	认证标志
UB20xx	25', 16AWG	ATEX 100/130V	II 2 G Ex de IIB T6 Gb	
	7.6m, 1.5mm²	ATEX 240V		
EFi75xx	25', 14AWG	ATEX 100/130V	II 2 G Ex de IIB T6 Gb	
	7.6m, 2.5mm²	ATEX 200/250V		
EFi50xx	30', 14AWG	不适用	I - II 组 D/E/F/G 类（仅限电机）	
	9m, 2.5mm²			
EFi120xx	7.6m, 2.5mm2	ATEX 100/130V	II 2 G Ex de IIB T6 Gb	
	7.6m, 2.5mm2	ATEX 240V		
EFi150xx	25', 14AWG	ATEX 100/130V	II 2 G Ex de IIB T6 Gb	
	7.6m, 2.5mm2	ATEX 240V		

UB20xx

小巧轻便，同时符合同类产品中最高 CFM 标准，75 分贝超静音运行。该风机对应的电缆的长度为 25 英尺（7.6 米），更利于远距离电源运行。UB20XX 风机配有集成风管适配器，可轻松连接防静电风管，同时适配防静电 Quick-Couple™滤罐，设置快捷方便，全面防止导电风管损坏撕裂。

EFi75xx

可选管道适配器能够更安全地提供新鲜空气并排放危险 / 爆炸性气体，可轻松连接防静电管道。

EFi50xx/ EFi120xx/ EFi150xx

最大规格的危险场所风机，提供最大的空气流动量。当您需要高容量、低速度、稍微柔和的流量时，请使用 EFI50XX（0.5 hp）或 EFI150XX（1.5 hp）来提高速度、增加容量并缩短清洗或冷却时间。可选 16”（40 cm）或 16”（40 cm）集成风管适配器，可在存储或运行期间堆叠。

规格

型号	订购号	空气环境	空气流通 15, (4.6m) Duct w/one 90° turn	空气流通 15, (4.6m) Duct w/ two 90° turns	空气流通 25, (7.6m) Duct w/ one 90° turn	空气流通 25, (7.6m) Duct w/ two 90° turns	电机	功率	电流 (启动/运动)	重量	尺寸 (h/w/d)
UB20xx	EF7002	980 cfm	789 cfm	666 cfm	722 cfm	614 cfm	0.33 hp 0.25 kW	115V, 1Φ, 50/60Hz	7A/ 2.3A	12 kg	35/35/39 cm
	EF8002	819 cfm	659 cfm	558 cfm	603 cfm	510 cfm		230V, 1Φ, 50/60Hz	3A/ 1.2A		
EFi75xx	EB7201XX	2500 cfm	1664 cfm	1529 cfm			0.75 hp 0.56 kW	115V, 1Φ, 50/60Hz	37A/ 8.8A	20 kg	41/38/41 cm
	EB7201XX-230							230V, 1Φ, 50/60Hz	27A/ 4.4A		
EFi50xx	EA8000XX	3200 cfm	1935 cfm				0.5 hp 0.37 kW	115V, 1Φ, 60Hz	25A/ 6A	22 kg	48/46/41 cm
	EA8000XX-230							230V, 1Φ, 50Hz	13A/ 3A		
EFi120xx	EA8120XX-110	3750 cfm	2700 cfm				1.2 hp 0.9 kW	110V, 1Φ, 50Hz	54A/ 10A	25 kg	48/46/41 cm
	EA8120XX							240V, 1Φ, 50Hz	27A/ 5A		
EFi150xx	EG8200XX	4459 cfm	3179 cfm				1.5 hp 1.1 kW	115V, 1Φ, 60Hz	80A/ 15A	28 kg	48/46/41 cm
	EG8200XX-230							230V, 1Φ, 50Hz	40A/ 8A		

其他附件信息见第 30-33 页

管道接头异径管
12”-8”

带储物袋的防静电管道

快速连接风筒

防爆延长线

通风附件

一体式系统

我们的套件工具中包含对应风机所需的全套密闭空间通风设备，充分消除客户下单时的顾虑。请订购包含适配所购风机的附件套件，以确保您所买通风设备能够正常运行。

通风系统 I 套件

飞机油箱通风套件

一套完善的便携式防爆通风设备，专为油箱散热和燃油蒸气排放而设计，加长风管保护工作人员完全远离飞机，营造一个更安全的工作环境。

UB20XX M.E.D.™检修孔入口装置

高强度聚合物打造的 UB20XX 防爆系列使用防静电外壳设计，安全释放静电防止积聚。M.E.D.™允许工人通过一人大小的出入口对连续运行中的设备进行维护检修。

* 使用中的人孔入口系统

飞机油箱通风套件
1 套 . UB20xx 或 Afi75xx 或 Efi75xx 防爆风机
1 套 . 油箱适配器
订购 #EF7300
1 套 . 适配器减速器（适用于 Afi75xx 和 EFi75xx）
订购 #EC03101
2 套 . 15’(4.6m) 导电管道
2 套 . 25’(7.6m) 导电管道

UB20xx M.E.D.™人孔入口系统

订购 #EF7015-MEDXX UB20XX 人孔入口系统 -115V 动力风机

订购 #EF8015-MEDXX UB20XX 人孔入口系统 -240V 动力风机

其他附件信息见第 30-33 页

UB20XX 带风管和风筒

带储物袋的防静电管道

文丘里管

内部安全型“空气喇叭”

可在易爆环境中安全使用。文丘里管以压缩空气或饱和蒸汽为驱动。根据文丘里管原理进行工作，即利用压缩空气的作用力推动空气通过锥形体，产生具有拉动作用的夹带空气，通过锥形体和空气扩散器减缓空气流动速度。

RV760S
3"/7 cm

RV760
3"/7 cm

RV1500
6"/15 cm

规格

型号	订购号	空气流通 40 PSI(cfm)	空气流通 80 PSI(cfm)	空气消耗与感应比 (40 PSI)	空气消耗与感应比 (80 PSI)	重量	材质	尺寸 (h/w/d)
RV760SS	RV760SS	810 1377	1180 2006	37 - 1	20 - 1	2 kg	聚乙烯碳	13/41 cm
RV760	RV760	1001 1702	1439 2446	46 - 1	25 - 1	3 kg	聚乙烯碳	20/84 cm
RV1500	RV1500	2740 4658	3329 5659	47 - 1	27 - 1	9 kg	聚乙烯碳	30/41 cm

其他附件信息见第 30-33 页

静电线

气动风机

内部安全型

适用于危险场所的防爆型气动风机，配有高强度防静电外壳和集成管道适配器。压缩空气不会混入强气流。该款风机配有过滤器、电机润滑、排气消声器、空气控制阀和静电接地线。

内部安全型

适用于危险场所的防爆型气动风机，配有高强度防静电外壳和集成管道适配器。压缩空气不会混入强气流。该款风机配有过滤器、电机润滑、排气消声器、空气控制阀和静电接地线。

AFi50xx

小型气动风机。由气动马达将压缩空气排出管道外。

AFi75xx

大型气动风机，可于仓库货操作过程中堆叠。管外排气，以防止压缩空气混入强气流。

AFi75xx
12"/30 cm

AFi50xx
16"/40 cm

规格

型号	订购号	空气流通 80 PSI(cfm)	空气消耗与感应比 (80 PSI)	电机	重量	风扇罩	尺寸 (h/w/d)
AFi50xx	AB7000	3200 cfm 5440 m^3/hr	80→1	GAST 4AM-NRV-50C	20 kg	防静电聚碳酸酯 ABS 合金	48/53/41 cm
AFi75xx	AA7000	2042 cfm 3471 m^3/hr	51→1	GAST 4AM-NRV-50C	17 kg		41/43/41 cm

其他附件信息见第 30-33 页

管道接头异径管 12”-8”

带储物袋的防静电风管

风管

导电型

Ecko Flex™风管有多种直径和长度，在规格上极具灵活性，几乎可以安全兼容任何通风设备。随着技术的革新和改进，我们大大缩短了这款防静电风管的交货期，随时备有充足的安全库存。柔性管道对于提高安全性和工作条件至关重要，它能够将新鲜空气引入一个区域，抽取受污染的空气，并用在需要时直接加热空气。使用管道可以为操作过程带来更大的灵活性。精心挑选的材料、稳健的设计和严格的测试将为您创造无与伦比的管道系统。它由一种带有集成钢螺旋线的抗静电增强聚合物材料制成，这种材料已由独立实验室检测，并通过了抗静电和可燃性测试。

防静电

增强型可折叠，导电管道阻燃，独立包装。

20cm | 30cm | 40cm 防静电管道

型号	风管直径
FDT-0815CBB	风管直径 20cm，带存储袋 4.6m
FDT-0825CBB	风管直径 30cm，带存储袋 5m
FDT-1215CBB	风管直径 30cm，带存储袋 5m
FDT-1225CBB	风管直径 30cm，带存储袋 10m
FDT-1615CBR	风管直径 40cm，带存储袋 4.6m
FDT-1625CBR	风管直径 40cm，带存储袋 7.6m

零件型号 / 附件

附录

风扇和零件型号 / 附件及规格的快速参考及说明

8"/20cm 危险场所电动风机 - 见注释 (1)		
型号	订购号	描述
单相电气危险场所防爆风机（II 2 G Ex d IIB T6）		
UB20XX	EF7002	8"1/3HP，115V，50/60 IECEX/ATEX/INMETRO 风机，8“管道适配器
UB20XX	EF8002	20cm 1/4HP 240v 50/60 Hz IECEX/ATEX/INMETRO 抽风机，8“管道适配器
危险场所风机套件		
UB20XX	EF7015	8“1/3HP XX 鼓风机排气管，包括快速耦合罐，带 15 英尺的防静电管道
UB20XX	EF8015	20cm 1/4HP 鼓风机抽风机，包括快速耦合罐，带 4.6m 防静电管道
UB20XX	EF7025	8"1/3HP XX 鼓风机排气管，包括快速耦合罐，带 25 英尺防静电管道
UB20XX	EF8025	20cm 1/4HP 鼓风机抽风机，包括快速耦合罐，带 7.6 m 防静电管道
UB20XX M.E.D.	EF7015-MEDXX	UB20XX 检修孔入口系统 -115V 电动鼓风机
系列拓展配件：（可单独订购）		
UB20XX	EF7002	8“1/3HP，115V，50/60 IECEx/ATEX/INMETRO 抽风机，8”管道适配器
UB20XX	EF7004CL/DS	快速连接长筒，2 个（8”）导电管道 -5/15 英尺及管道连接器
UB20XX M.E.D.	MED5100XX	M-E-D，人孔入口装置，防静电，包括：中型通风口、弯管、底座（无鼓风机）
UB20XX M.E.D.	EF8015-MEDXX	UB20XX 检修孔入口系统 -240V 电动鼓风机
系列拓展配件：（可单独订购）		
UB20XX	EF8002	20cm 1/4HP 240V 50/60Hz IECEx/ATEX/INMETRO 抽风机，8“管道适配器
UB20XX	EF7004CL/DS	快速连接长碳罐，2 个（8"）导电管道 -5/15 英尺及管道连接器
UB20XX M.E.D.	MED5100XX	M-E-D，人孔入口装置，防静电，包括：中型通风口、弯管、底座（无鼓风机）

12 英寸 /30cm 危险位置电动风机 - 见注释（1）		
型号	订购号	描述
单相电气 - 危险位置防爆风机（II 2 G Ex d IIB T6）		
EFi75XX	EB7201XX	12“3/4HP 危险位置鼓风机 -IECEx/ATEX 115/240V 50/60Hz 115V-12" 管道适配器 -ATX
EFi75XX	EB7201XX-230	30cm 3/4HP 115/240V 50/60Hz IECEx/ATEX 风机 - 有线 240V-30cm 管道适配器 -AT
EFi75XX	EB7201XX-AFNOR	30cm 3/4HP 115/240V 50/60Hz ATEX 鼓风机 - 有线 240V-ZAG 适配器 ATX 插头

16"/40cm 危险场所电动鼓风机 - 见注释（1）		
危险场所防静电外壳 - 见注释（1） 危险场所电机，额定等级为 I 级、D/E/F/G 组		
EFi50XX	EA8000XX	16“1/2HP 危险场所鼓风机 - 选择 115V 或 240V-16“适配器，不含插头
EFi50XX	EA8000XX-230	40cm 1/2hp 危险场所鼓风机 - 选择 115V 或 240V- 含 40cm 适配器
单相电气危险场所防爆风机（II 2 G Ex de IIB T6 GB）		
EFi120XX	EA8120XX	40cm 1.2HP 危险场所鼓风机 - 仅限 IECEX/ATEX 110/240V 50Hz- 有线 240V-16A ATX 插头
EFi120XX	EA8120XX-110	40cm 1.2HP 危险场所鼓风机 - 仅限 IECEX/ATEX 110/240V 50Hz- 有线 110V-16A ATX 插头
EFi150XX	EG8200XX	16“1.5HP 115/240V 50/60Hz IECEX/ATEX 鼓风机 - 有线 115V- 管道适配器，ATX 插头
EFi150XX	EG8200XX-230	40cm 1.5HP 115/240V 50/60Hz IECEX/ATEX 鼓风机 - 有线 240V- 管道适配器，ATX 插头
倾斜支架		
附件	EA9145	40cm 箱式风扇倾斜支架 - 适用于所有 16“EFC/EFI 风机

气动风机		
型号	订购号	描述
空气马达驱动，带过滤器加油器		
AFi50XX	AA7000	40cm 气动风机 - 包含 1 个 40cm 适配器
AFi75XX	AB7000	30cm 气动风机 - 包含 2 个 30cm 适配器

文丘里风机		
型号	订购号	描述
文丘里管		
RV1500	RV1500	文丘里 6" 椎体
RV760	RV760	文丘里 3" 椎体
RV760S	RV760S	文丘里 3" 短款椎体

风管		
机种	订购号	描述
带储物袋的防静电风管		
风管	FDT-0815CBB	20cm 导电加固风管，4.6m
风管	FDT-0825CBB	20cm 导电加强管，7.6m
风管	FDT-1215CBB	30cm 导电加强管，4.6m
风管	FDT-1225CBB	30cm 导电加强管，4.6m
风管	FDT-1615CBR	40cm 导电加强管，4.6m
风管	FDT-1625CBR	40cm 导电加固风管，7.6m
一次性风管		
风管	FDT-12DISP	30cm 一次性铺设平聚乙烯管道（4mil）……单价 /100 尺
风管	FDT-16DISP	40cm 一次性铺设平板聚乙烯管道（4mil）……单价 /100 尺
水平风管		
风管	FDT-1625SME	40cm 无加固铺设平管，7.6m
风管	FDT-L4X10SME	40cm 90°非加强型折径管，1.2m*3m
UB20 快速连接风筒替换管		
风管	FDT-0805CB	20cm 加固管道，1.5m（仅供替换用）
风管	FDT-0815CR	20cm 加固管道，4.6m（仅供替换用）
风管	FDT-0825CR	20cm 加固管道，7.6m（仅供替换用）
UB20XX 快速连接罐替换管		
风管	FDT-0805CCB	20cm 导电加固管道，1.5m（仅供替换用）
风管	FDT-0815CRX	20cm 导电加固管道，4.6m（仅供替换用）
风管	FDT-0825CRX	20cm 导电加固管道，4.6m（仅供替换用）

风管		
机种	订购号	描述
风机管道配件		
配件	AZ-RAC-10	回缩接地型文丘里管
配件	BG8	20cm 管道运输袋
配件	BG12	30cm 管道运输袋
配件	BG16	40cm 管道运输袋
配件	DC8	20cm 不锈钢管接头
配件	DC12	30cm 不锈钢管接头
配件	DC16	40cm 不锈钢管接头
配件	EA7116	16 英寸 ABS 管道适配器，用于箱式风机进口 / 排气，防爆型除外。
配件	EA7117	16 英寸 ABS 管道适配器，仅适用于箱式防爆排气风扇
配件	EC0301	20cm 管道适配器 / 异径管，适用于 30cm 的 UB30
M.E.D. 系列配件		
配件	MED189	M-E-D，观察井入口设备，中型通风口
配件	MED189XX	M-E-D，观察井入口设备，中型通风口，黑色导电
配件	MED5100	M-E-D，观察井入口设备，包括：中型通风口、弯管、底座（无鼓风机）
配件	MED5100XX	M-E-D；观察井入口设备，防静电，包括：中型通风口、弯管、底座（无鼓风机）
配件	MED90	M-E-D，观察井入口设备，90°弯管接头
配件	MED90XX	M-E-D，观察井入口设备，90°弯管接头，黑色导电
配件	MEDUM	M-E-D，观察井入口设备，通用安装
PPV - 配件		
配件	BG16LFA	40cm 多功能附件包
系列拓展配件（可单独订购）		
配件	BG16LF	用于水平管道、90 度管道和 MIST-16 套件的储物袋
配件	ED-MIST16	用于 Ramfan 16“风机的 16”冷却环（可能需要调用管道适配器）
配件	FDT-1625SME	40cm 非加强型折径管，7.6m
配件	FDT-L4X10SME	40cm 90°非加强型折径管，1.2m*3m

UB20 配件		
配件	订购号	描述
配件	EF7004CL	快速连接风筒，适用于 UB20XX 的 7.6m/20cm 导电强化风管
配件	EF7004CL/DS	快速连接风筒，2 根 ,20cm 导电管道 1.5m 和 4.6m& 管道连接器
配件	EF7004CS	快速连接风筒，配可用于 UB20 的 4.6m/20cm 增强型风管
插头		
配件	EZ-5-15P	115V 插头 -NEMA 5-15P（15 安培）
配件	EZ-ATX96433	LECEX/ATEX Appleton（Pre316PB）16A/240V 标准插头
配件	EZ-ATX96433-S	LECEX/ATEX-STAHL（8570/12-306）16A/240V 插头
配件	EZ-L5-15P	115V 插头 -NEMA L5-15P（15 Amp 扭锁）
配件	EZ-L5-20P	115V 插头 -NEMA L5-20P（20 Amp 扭锁）
配件	EZ-L5-30P	115V 插头 -NEMA L5-30P（30 Amp 扭锁）
配件	EZ-L6-20P	240V 插头 -NEMA L6-20P（20 Amp 扭锁）
配件	EZ-UGP15231	15A 125V Killark UGP-15231 插头 - 危险场所 - 与 UB20XX 配合使用
配件	ECX-14/100-STAHL240	30m 延长线，带 240V STAHL 插头和连接器，用于危险场所
配件	ECX-14/100-CEAG240	30m 延长线，带 240V CEAG 插头和连接器，用于危险场所

注释（1）

除非特别说明，否则全部设备均使用 EN60309.1 插头。
美国、加拿大市场目前暂无“防爆”级别标准插头配置。如有需要请于订购时备注插头选配件。

一台平稳运行的设备不仅可以为您的安全带来保障，同时还能为他人带来便利。这也是优兰特（Euramco Safety）作为一套标准操作程序为您提供全面快速服务的原因。

优兰特集团旗下生产制造的全部产品都由我们精心设计打造。如果您对产品的使用和性能不够熟练，我们建议您和您的团队在开始使用产品前先进行一段时间的系统性学习。我们的行业专家可以为公司旗下全部产品提供特殊培训课程。

在您开始使用产品前应当首先深入研究产品用户手册中向您介绍的内容。如有任何疑问，请随时联系您当地的产品特许经销商。在实际应用环境下，消防和救援设备会在高使用强度下工作。您需要定期维护产品以保证其始终能够正常工作。

如果产品出现故障，请联系您的专业经销商或我们的授权合作伙伴。他们将为您提供快速维修服务。

初次使用

请在初次使用前仔细阅读产品使用说明书。在首次使用前，您首先应当熟悉您和您自己的团队分工，并详细且系统性地了解您的产品细节。我们将根据您的要求为您提供合规认证和其他认证文件。

优兰特集团销售的全部产品均依照 ISO 9001 标准生产。

保养与维修

有关优兰特销售产品的更多详细信息，请参阅产品操作手册。如果您有任何疑问，请联系您的专业经销商。

如果您的产品需要保养或维修，请联系我们的销售团队。我们将在接收您待维修产品的同时与您一同探讨最便捷、划算的解决方案，并随时准备好回答您的各类疑问。如果您需要邮寄产品，请您在邮寄包裹中一并附上优兰特退货授权表（Euramco Return Material Authorization Form）。

如有需要，我们可以派出专人前往现场为您提供维修服务。我们的技术人员会携带各类相关配件和工具，您无需有任何顾虑。

一些体积较为庞大的产品需要申请特殊服务。请联系维修服务中心商议有关保养与维修工作的细节。我们的团队届时会向您告知保养或维修服务是否可以在现场完成，并且我们将很乐意解答您的进一步疑问。

培训与介绍

学习操作并使用我们的产品不是一件难事。我们为您提供了充足的机会，确保您可以跟随节奏适应产品的使用。我们的认证专家将会根据您的要求与规格，现场给您提供帮助服务。向您详细解答设备的工作原理与具体用途，帮助您做出最明智的采购决定。

特殊培训计划可以给您和您的团队一个更为深入了解熟悉设备的机会。我们的专业讲师将向您详细介绍有关产品的正确操作流程并开展一系列实践练习。

维修一站式服务轻松搞定

■ 三年免费保修服务

消防快送作为消防装备维修合作伙伴，我们与全球上百家知名企业建立了紧密的供应链体系，为您快速解决装备维修周期过长、高昂的零配件采购、第三方维修承保等维修痛点，为中国及亚洲消防市场提供快速、持续、可靠的消防装备维修服务。

我们目前可提供的装备维修服务包括消防泵、空呼类产品、消防炮、排烟机、液压救援器材、配件等。

消防快送将为您提供

7*24 小时全方位待机服务

服务方式：消防快送提供上门维修，您也可以把装备邮寄到距离您最近的“消防快送维修中心”进行维修。我们的维修工程师将第一时间对您的装备进行维修评估，并向您提供维修评估报告。

扫一扫 关注消防快送微信小程序→录入信息→维修工程师将与您联系

消防快送 XF Direct